ふりがな　やまもとちょう
市町村名　山元町

◎主な郷土出身者　小坂　誠（元プロ野球選手）

町章	市町村コード	043621	市町村類型	Ⅲ－１
	〒989-2292 亘理郡山元町浅生原字作田山32番地 【TEL】0223-37-1111　【FAX】0223-37-4144 【ＵＲＬ】 https://www.town.yamamoto.miyagi.jp 【E-mail】 info@town.miyagi-yamamoto.lg.jp			
キャッチフレーズ	明るく　住みよい　和のある町			
町木・町花 町鳥・獣等	町木　町花　町鳥 黒松　ツツジ　ツバメ			

区分	氏名	任期満了年月日	給料等(月額)
町長（１期目）	はしもと　しんいち 橋元　伸一	R08.04.24	8,370百円
副町長	さとう　ひょうきち 佐藤　兵吉	R08.07.31	6,340百円
議長	いとう　ていえつ 伊藤　貞悦	R09.11.12	3,140百円
副議長	やまと　はるみ 大和　晴美	R09.11.12	2,640百円

町の概要

(自然条件)
宮城県の東南端に位置する。西に阿武隈山地の山並みがそびえ、東は太平洋に面し、中部には広大な田園地帯を抱えている。
気候は年間を通して温和で、降雪も少ない。

(産業・経済)
温和な気候を生かし、果樹、野菜などの園芸が盛んに行われている。また、農水産物直売所「やまもと夢いちごの郷」では、町の特産品や地場産の新鮮な野菜・魚介類、加工品等を販売するほか、いちごの旬の時季には、完熟いちごを味わえる「いちご狩り」の受付も行っている。

(観光・文化)
隣接する角田市、亘理町にまたがり、天気の良い日には山頂から蔵王や金華山まで360度のパノラマを楽しめる「四方山」や、藩政時代に異国船を監視していた唐船番所のある「磯崎山公園」などがある。また、自分で摘み取った完熟のいちごを味わうことができる「いちご狩り」は、高設栽培で、かがまずに子どもから大人まで楽しむことができる。

(伝統行事・伝統芸能)
桜の名所の「坂元神社の春祭り」や、仙南の三大祭りにも数えられ、神輿を担ぎ海の中を行く担ぎ手が勇壮な「八重垣神社（お天王さま）の夏祭り」などの伝統行事がある。伝統芸能は、坂元神楽や中浜神楽、常護稲荷大神楽、坂元おけさなどがある。坂元小学校では「坂元こども神楽」、「坂元こどもおけさ」の学習に取り組み、地域住民とともに伝承に取り組んでいる。

(特産品)
恵まれた自然条件により、冬から初夏にかけて甘酸っぱい果汁が溢れ出す「いちご」、秋にはパリッとした歯ごたえのジューシーな「りんご」、冬には貝の王様といわれる「ホッキ貝」と、一年中旬の味を楽しむことができる。いちごやりんごを使ったジャムやジュース、ワインなどの加工品もおみやげとして人気。また「イチジク」や「シャインマスカット」、「復興芝生」が新たな町の特産品として注目されている。

(郷土自慢)
肉厚で柔らかく、食べ応えのあるホッキ貝をふんだんに使った炊き込みご飯「ほっき飯」は自慢の郷土料理。
ＪＲ山下駅のすぐ近くに、木のぬくもりに包まれた、アットホームな雰囲気の「山元町こどもセンター」と大規模なイベントが開催できる芝生広場やステージを完備した「つばめの杜中央公園」が一体的に整備され、子育て世代や高齢者など幅広い世代が一日中楽しむことができる大人気のスポットとなっている。

姉妹都市・友好都市(国名・県名)	提携の名称	提携年月日
伊達市（北海道）	ふるさと姉妹都市	S63.04.17

主な地域開発区域指定状況
過疎　低工　農村　拠点都市　離島
豪雪　特豪　山村　高度技術　リゾート

区分	人口	国調対比人口増加率	うち65歳以上人口	世帯数	うち65歳以上一人世帯数
R7年1月1日住基台帳（うち外国人）	11,427人（136人）	－	4,813人 42.6%	4,878世帯（96世帯）	－
令和2年国調	12,046人	△ 2.2%	4,944人 41.0%	4,541世帯	716世帯 15.8%
平成27年国調	12,315人	△ 26.3%	4,510人 36.6%	4,429世帯	538世帯 12.4%
平成22年国調	16,704人	△ 5.7%	5,284人 31.6%	5,235世帯	464世帯 8.9%

産業別就業人口(R2年)	第1次産業	第2次産業	第3次産業	分類不能	合計
	713人 12.5%	1,755人 30.8%	3,237人 56.7%	－ －	5,705人 100.0%

有権者数(R7.9月登録日)	男	女	合計
	4,897人	5,059人	9,956人

議員	条例定数	現員数(うち女性)	任期	令和9年11月12日まで
	13人	12人 (4人)	議員報酬(月額)	2,540百円

年齢構成比	
15歳未満	9.0%
15歳～64歳	48.3%
65歳以上	42.6%

面積	64.58㎢
人口密度	176.9 人/㎢
行政区数等	24

町の沿革

昭和30年2月1日　山下村、坂元村が合併して山元町となる。

復興計画の策定状況（平成23年12月策定）

復興計画の名称	山元町震災復興計画（平成23年度～平成30年度）

基本構想の策定状況

基本構想の名称	第6次山元町総合計画	
区分	年月日	計画期間
基本構想	(議決) 令和01年12月13日	令和元年度 ～ 令和10年度
基本計画	(策定) 令和01年12月13日	令和元年度 ～ 令和10年度

主要施策の実施・計画状況

R7年度	市町村単独事業	○移住・定住支援事業 ○町民バス等運行事業 ○地域おこし協力隊推進事業 ○防災行政無線更新事業 ○再編小学校整備事業 ○深山山麓少年の森拡張・改修事業 ○小・中学校給食費無償化事業
	県補助事業	○子ども医療費助成事業 ○多面的機能支払交付金事業 ○磯浜漁港水域機能保全計画策定事業（水産物供給基盤機能保全事業） ○小・中学校学習用端末等整備事業 ○防災重点農業用ため池緊急整備事業
	国庫補助事業	○特定教育・保育施設及び特定地域保育事業 ○妊婦のための支援給付交付金事業 ○幹線道路等整備事業 ○都市計画マスタープラン改定及び立地適正化計画策定事業
R6年度	市町村単独事業	○移住・定住支援事業 ○町民バス等運行事業 ○地域おこし協力隊導入事業 ○防災行政無線更新事業 ○小・中学校給食費無償化事業
	県補助事業	○子ども医療費助成事業 ○幼児教育・保育無償化事業 ○多面的機能支払交付金事業 ○農業用ため池安全施設整備事業 ○磯浜漁港内浚渫事業（水産物供給基盤機能保全事業）
	国庫補助事業	○特定教育・保育施設及び特定地域保育事業 ○こども家庭センター事業 ○出産・子育て応援交付金事業 ○幹線道路等整備事業 ○都市計画マスタープラン改定及び立地適正化計画策定事業

ふりがな　やまもとちょう
市町村名　山元町

区分	R4.4.1現在	R5.4.1現在	R6.4.1現在	R7.4.1現在
全職員数	193人	182人	175人	173人
一般行政職一人当たりの住民数	90.5人	94.6人	102.3人	102.9人
一般行政職平均年齢	42歳0か月	43	43歳6か月	42歳6か月
一般行政職平均給料	2,886百円	2,922百円	3,052百円	3,046百円

R7年度職員内訳（R7.4.1現在）
一般職員　173人（うち一般行政職　111人）
教育公務員

区分	R5年度決算	R6年度決算	R7年度当初予算
歳入	8,916,249千円	8,713,480千円	8,392,577千円
歳出	8,254,198千円	8,443,316千円	8,392,577千円
実質収支	221,512千円	206,408千円	－
経常収支比率	92.1%	90.8%	－
財政力指数	0.36	0.36	－
財政調整基金現在高	4,894,745千円	4,653,512千円	－

区分	R5年度	R6年度	R7年度
標準財政規模	4,350,515千円	4,426,169千円	4,524,159千円

健全化判断比率	実質赤字比率	連結実質赤字比率	実質公債費比率	将来負担比率
R6年度決算	－	－	6.7%	－

R7年度普通会計歳出予算構成比

議会費	1.2%	土木費	17.3%
総務費	18.2%	消防費	3.9%
民生費	24.9%	教育費	14.2%
衛生費	5.3%	災害復旧費	0.2%
労働費	0.2%	公債費	7.0%
農林水産費	5.1%	諸支出費	0.6%
商工費	1.7%	予備費	0.2%

法適用公営企業：上水道事業、特定環境保全公共下水道事業、農業集落排水事業
法非適用公営企業：－
一部法適用公営企業：－

一部事務組合加入状況：亘理名取共立衛生処理組合、亘理地区行政事務組合

保育所	1所	150人	図書館	－	－	公園	23所	147,010㎡
幼稚園	2園	135人	公共体育施設	3所	－	町営住宅	626戸	－
児童館	1館	－	老人福祉センター	－	－	歯科医師数	5人	4.2人/1万人
小学校	4校	468人	老人ホーム	3所	－	歯科診療所	2所	－
中学校	1校	220人	公民館	2館	－	医師数	17人	14.1人/1万人
義務教育学校	－	－	集会施設	15所	－	診療所	5所	－
高等学校	－	－	町民会館	－	－	病院	1院	300床

水道	11,628人	99.2%
下水道	7,147人	－
し尿処理	1,670人	14.5%
ごみ処理	3,947ｔ	936g/人日
道路改良	201.7km	67.8%
道路舗装	248.4km	83.5%

地目別土地利用の状況

田	畑	宅地	山林	原野	その他	合計
1,286ha	834ha	605ha	1,743ha	102ha	1,889ha	6,458ha
19.9%	12.9%	9.4%	27.0%	1.6%	29.2%	100.0%

農業経営体数	主業	準主業	副業的
323戸	72戸	31戸	220戸
100.0%	22.3%	9.6%	68.1%

販売のあった農業経営体数（単位：戸）	稲作	野菜	花き果実	畜産	その他	複合経営
	159	64	10	5	9	58
305	52.1%	21.0%	3.3%	1.6%	3.0%	19.0%

農業経営体当たり平均耕地面積(うち田)	農産物販売規模別農業経営体数（単位：経営体）				
	販売なし	～300万円	～1,000万円	～1億円	それ以上
428a (416a)	36	191	54	55	5

林業	国有林	民有林	森林比率
	69.67ha	1,964.29ha	31%

水産業(内水面を含む)	漁港数	漁獲量	漁獲高
	1港	－ ｔ	－ 百万円

工業	事業所数	従業者数	出荷額等
	30所	1,038人	15,542百万円

商業	事業所数	従業者数	年間販売額
	82店	456人	9,009百万円

観光	年間観光客数
	881,804人

市町村間通勤・通学移動（R2年）	
他市町村からの通勤・通学者	2,064人
他市町村への通勤・通学者	2,545人

通勤・通学先上位市町村（R2年）	第一位	第二位	第三位
	山元町	仙台市	亘理町
	51.0%	14.6%	10.6%

庁舎開設年月日	令和元年5月7日
庁舎延べ床面積	4,226.08㎡

組織機構

別紙

14課　1室　9所・館　4事務局

町役場案内図

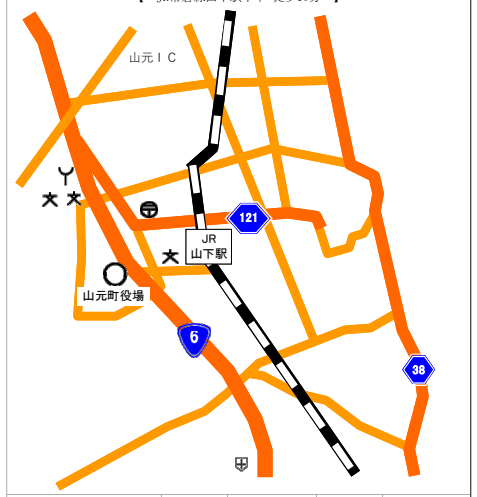

支所・出張所数	支所	1箇所	出張所	― 箇所

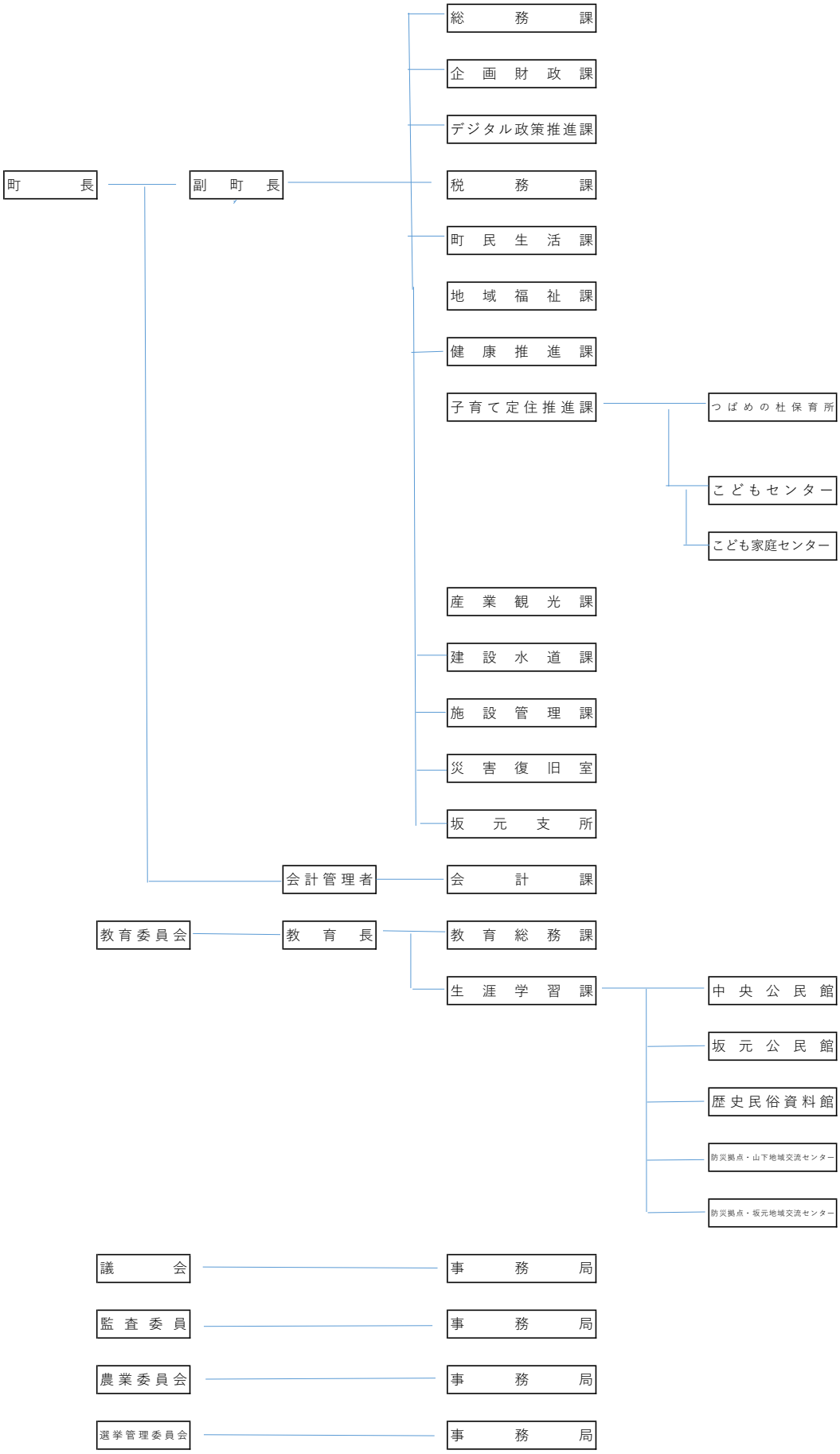

１４課　　１室　　９所・館　　４事務局