資料4－2
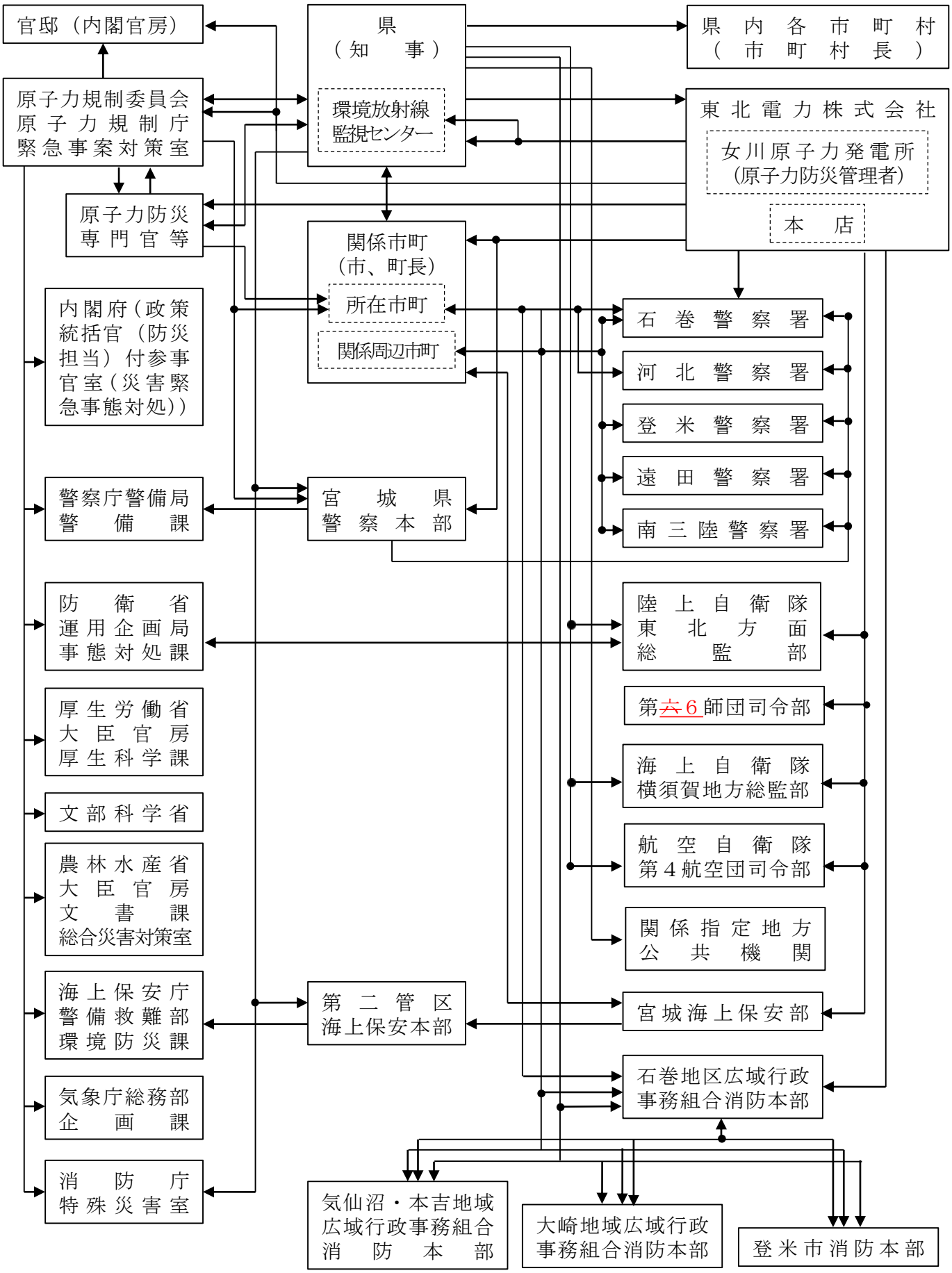
図３－２－１　緊急時通報連絡系統図