新仙台火力発電所リプレース計画環境影響評価手続フロー図

資　料　2

（環境影響評価法及び電気事業法による発電所アセス手続）
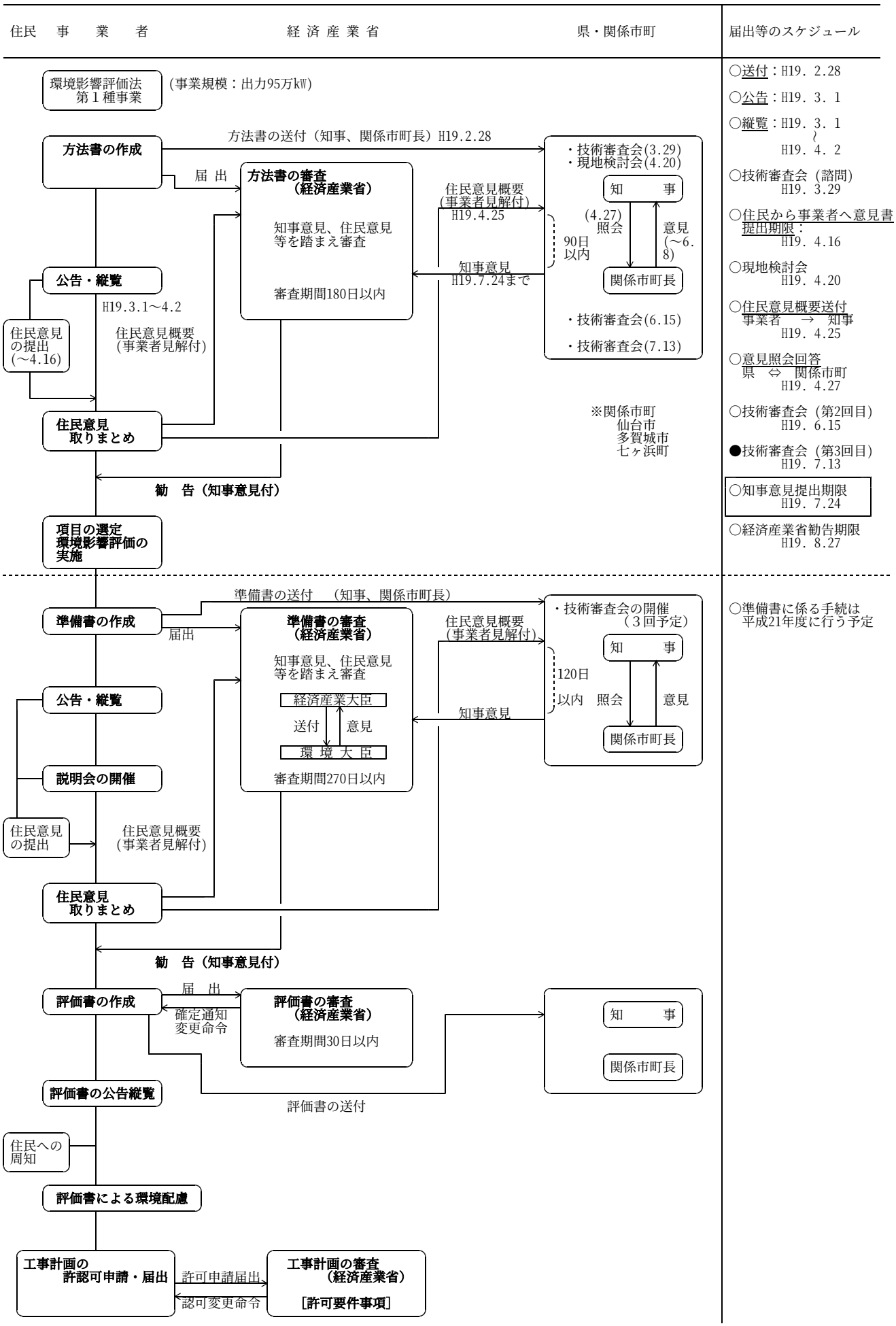
平成19年7月13日現在